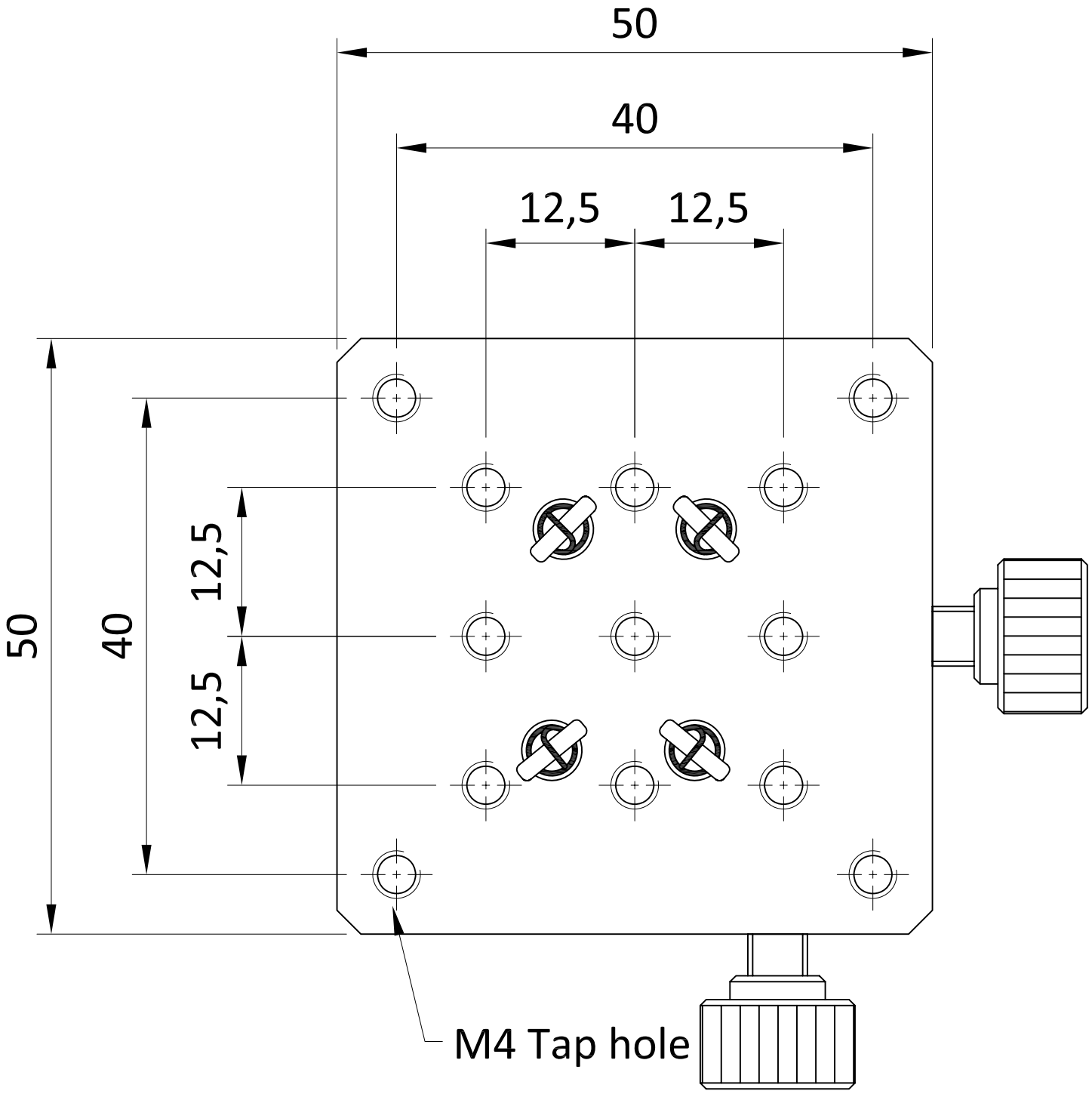
50
40
12,5
12,5
50
40
12,5
12,5
M4 Tap hole

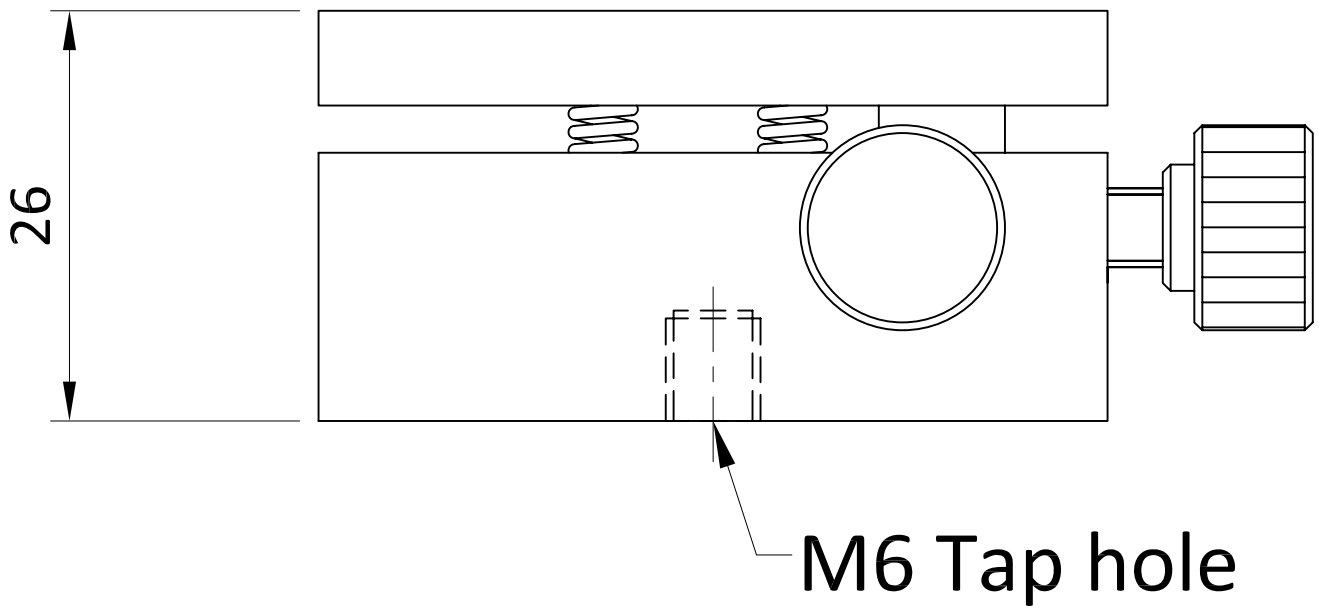
26
M6 Tap hole

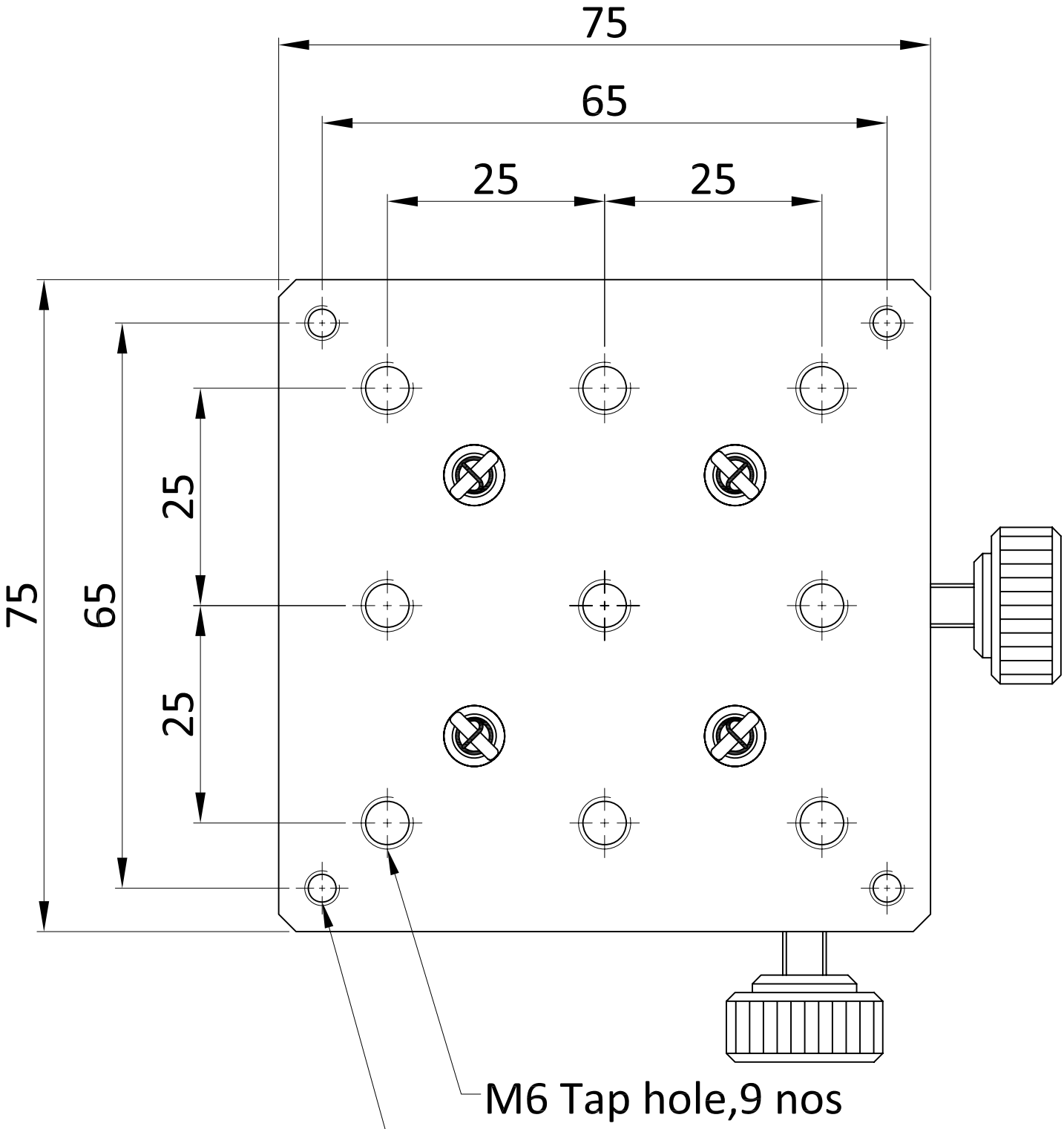
75
65
25
25
75
65
25
25
M6 Tap hole,9 nos
M4 Tap hole,4 nos

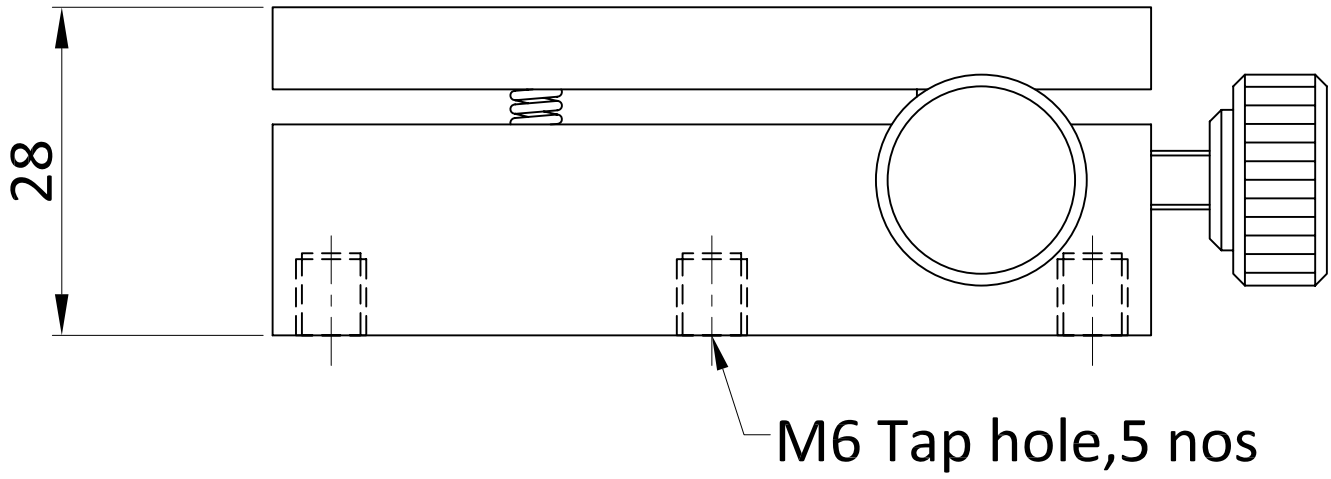
28
M6 Tap hole,5 nos